Temperaturgivare för hygienapplikationer

Användningsområde
Motståndsgivare med reducerad spets för snabbare svarstider för hygieniska applikationer inom livsmedels- och dryckesindustrin men likaväl till industrin.

Armatur
Helt i rostfritt stål (EN 1.4404) lämplig för hygienapplikationer och godkända enligt EHEDG. Konstruerad för CIP och SIP rengöringsprocesser med runda kanter och kabelanslutning (M16 eller M12 kontakt) vinklad neråt. Den hygieniska G1/2 processanslutningen gör det möjligt att ansluta till flertalet av de standarder som finns på marknaden med hjälp av adaptrar (se sidan 129 för adapter sortimentet).
De mediaberörda delarna är som standard polerade till Ra <= 0,8 µm för att möta industrins krav för hygienprodukter.

Mätspets
För att uppnå snabb reaktionstid är den utbytbara mätinsatsen monterad i ett Ø 6 mm skyddsrör som är reducerat till Ø 4 vid dess spets. För att förbättra reaktionstiden ytterligare finns även en mätspets reducerat till Ø 3 mm.

Processtemperatur
TRA-H61 -50...+300°C

Kapslingsklass
Se avsnitt Kopplingshuvuden på sida 120.

Svarstider
Sensordesign med reducerad spets för snabb svarstid.

Mätspets	Vatten 0.4 m/s	
	t 0.5	t 0.9
Ø 4	5,8 s	22 s
Ø 3	2 s	6,1 s

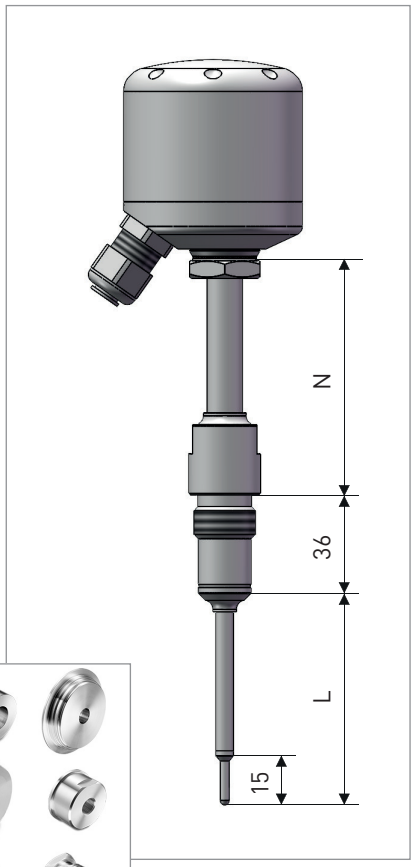

Dimensioner i mm

Brett utbud av hygieniska processadaptrar se s. 129

Beställningskod för TRA-H61 med standardinställningar

V	G	C	H	4	1	0	0	2	1	0	0	0	0	0	0	0	0	0	0	0	0	0	0	0	0	0	0
									5						11												

Speciella val för denna givare. För komplett beställningskod se sidan 50.

5. MÄTSPETS DIAMETER		
1	Ø 6/ Ø 4	Utbytbar
2	Ø 6/ Ø 4	Ej utbytbar

11 HALSRÖRSLÄNGD	
1	50 mm
2	100 mm
3	150 mm
4	200 mm
Z	Kundanpassad längd

KOMPLETT BESTÄLLNINGSNYCKEL 5

VGCH 4 1. Type version

2	TRA-H61	Hygienic G1/2 sensor	B	TRA-C61	Compact hygienic G1/2 sensor
3	TRA-H65	Hygienic clamp sensor, welded (L ≥ 50 mm)	C	TRA-C65	Compact hygienic clamp sensor, welded (L ≥ 50 mm)

2. Certificate

0	without	1	EHEDG	2	3-A

3. Connection Head - cable connection

1	Compact Sensor design, IP67/(69)						
2	BHY	M16 PA cable gland, IP 66/67	4	BHY	M16 ss cable gland, IP 66/67	6	BHY M12 ss connector, IP 67/(69)
3	BHY	M16 PA cable gland, IP 69	5	BHY	M16 ss cable gland, IP 69		

4. Measuring insert = sensor / wiring

2	1x Pt100 class A 4-wire

5. Sheath Diameter / tip design

1	Ø 6/4 mm for replaceable Ø3 mm inserts TF	2	Ø 6/3 mm reduced tip, fast response WW	

6. Immersion lengths

1	22 mm	5	80 mm	A	150 mm
2	30 mm	6	90 mm	B	180 mm
3	50 mm	7	100 mm	C	200 mm
4	70 mm	8	130 mm		

7. Surface finish wetted parts

1	> 0,8 µm, industrial	2	≤ 0,8 µm, hygienic

8. Process Connection / Adapter

1	G1/2 hygienic	F	G1/2 hyg. + G1 process thread
2	1/1,5" Tri Clamp; DN 25/40 DIN; 25/38 mm ISO	G	G1/2 hyg. + spherical weld-in sleeve
3	2" Tri Clamp; DN 50 DIN; 51 mm ISO	H	G1/2 hyg. + 51 mm SMS adapter
A	G1/2 hyg. + straight weld-in sleeve	K	G1/2 hyg. + shoulder weld-in sleeve
B	G1/2 hyg. + VARIVENT N + O-ring	L	G1/2 hyg. + collar weld-in sleeve
C	G1/2 hyg. + DN 25 conical nozzle DIN 11851	M	G1/2 hyg. + DN 40 conical nozzle DIN 11864-1A
D	G1/2 hyg. + DN 40 conical nozzle DIN 11851	N	G1/2 hyg. + DN 50 conical nozzle DIN 11864-1A
E	G1/2 hyg. + DN 50 conical nozzle DIN 11851		

9. Output Signal / Transmitter

0	without	L	TT 12C, 4-20 mA, digital
1	RTD - flying wires	C	TT 22C, 4-20 mA, digital
2	RTD - socket with screw connector	E	TT 33C, 4-20 mA, digital, universal +
3	RTD - M12 connector for compact sensors	G	TT 51C, 4-20 mA, HART 6, 2-input, (SIL)
7	integrated 4 - 20 mA transmitter	H	TT 53C, 4-20 mA, HART 7, NFC

10. Transmitter Range

0	without (no transmitter)	A	-10 … +50°C	H	-30 … +100°C	S	-50 … +130°C
1	0 … +50°C	B	-10 … +100°C	K	-30 … +130°C	T	-50 … +150°C
2	0 … +100°C	C	-10 … +130°C	L	-30 … +150°C	U	-50 … +180°C
3	0 … +130°C	D	-10 … +150°C	M	-30 … +180°C	V	-50 … +200°C
4	0 … +150°C	E	-10 … +180°C	N	-30 … +200°C	Z	customised
5	0 … +180°C	F	-10 … +200°C	P	-50 … +50°C		
6	0 … +200°C	G	-30 … +50°C	R	-50 … +100°C		

11. Neck Tube - Extension length

1	44 mm short	5	84 mm long
2	50 mm short	6	90 mm long
3	79 mm short	7	129 mm long
4	96 mm short	8	146 mm long

12. Calibration certificate

0	without	B	2-point: 0 and 50°C	S	3-point: 0, 25 and 50°C
1	1-point: -20°C	C	2-point: 0 and 25°C	T	3-point: -20, 0 and 100°C
2	1-point: 0°C	D	2-point: 25 and 50°C	U	3-point: 0, 50 and 100°C
3	1-point: 25°C (amb.)	E	2-point: -20 and 50°C	V	3-point: -20, 0 and 150°C
4	1-point: 50°C	F	2-point: -20 and 100°C	W	3-point: 0, 100 and 150°C
5	1-point: 100°C	G	2-point: 0 and 100°C		
6	1-point: 150°C	H	2-point: 50 and 100°C		
		K	2-point: -20 and 150°C		
		L	2-point: 0 and 150°C		
		M	2-point: 50 and 150°C		
		N	2-point: 100 and 150°C	Z	customised

13. Material certificate

0	without	1	2.1 according to EN10204	2	3.1 according to EN10204

14. Marking

0	without	1	SS-TAG plate 20 x 40 mm

15. Operating instructions

0	without	1	German	3	English	G	German + English

VGCH	4	2	1	2	2	2	3	2	1	2	0	1	1	0	0	0	Beställnings kod

VGCH4202223212010000

Hygien temperatur givare

Med G1/2 hygienisk process anslutning med Ø6 mm skyddsrör
reducerat till Ø3 mm med ej utbytbar sensor
M16 kabelförskruvning IP66/67 och Ra<= 0,8µm
50 mm instick och kort hals rör (44 mm)
1x Pt100 klass A sensorelement 4-tråds koppling

Levereras med EHEDGE intyg och 1-punkts kalibrerings rapport

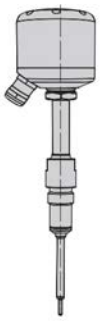

Vissa kombinationer är inte möjliga. Vänligen kontakta KROHNE Inor för ytterligare information.