Vaippatermoelementti, jossa on eristämättömät johtimet

Käyttökohteet

Halkaisijaltaan ≤ 3mm vaippaelementtiä tulee käsitellä varovaisesti, koska vaarana on johtimien katkeaminen. Eristetty* tai maadoitettu mittauspiste. Mittauselementin tyyppi on J, K tai N, yksinkertainen** tai kaksinkertainen, IEC 60584 luokka 1 mukaan.

* Eristetty on vakio

** Yksinkertainen on vakio

Lämpötila

	J	K	N
AISI310	750 °C	1150 °C	-
Pyrosil	-	-	1250 °C
Inconel 600	750 °C	1150 °C	1150 °C

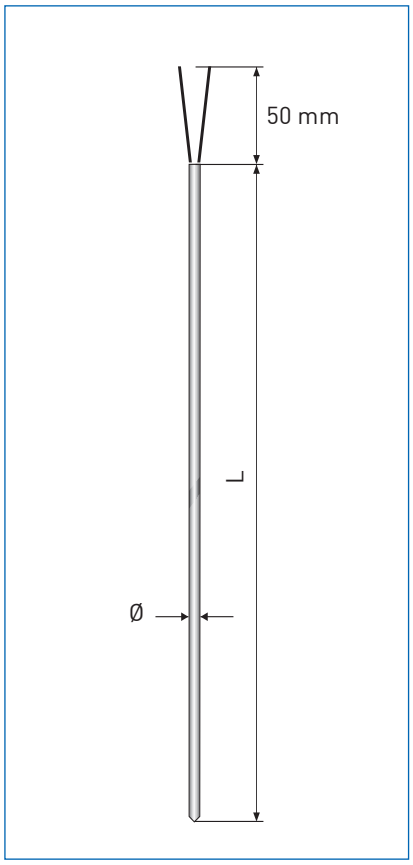

Mitat mm

Tilauskoodi TCA-M10 standardimallille

V	T	C	2	4	1	0	1	2	A	1	3	0	0	0	0	0	0	0	0	0	0	0	0	1	0	0	0
								4		6	7	8															

Tässä on vaihtoehtoja tälle anturille. Täydellisen koodin saat sivulta 81.

4. MITTAUSELEMENTTI

1	1x Termoelementti Tyyppi J (Fe-CuNi) eristetty
2	1x Termoelementti Tyyppi K (NiCr-Ni) eristetty
3	1x Termoelementti Tyyppi N (NiCrSi-NiSi) eristetty
5	2x Termoelementti Tyyppi J (Fe-CuNi) eristetty
6	2x Termoelementti Tyyppi K (NiCr-Ni) eristetty
7	2x Termoelementti Tyyppi N (NiCrSi-NiSi) eristetty
A	1x Termoelementti Tyyppi J (Fe-CuNi) maadoitettu
B	1x Termoelementti Tyyppi K (NiCr-Ni) maadoitettu
C	1x Termoelementti Tyyppi N (NiCrSi-NiSi) maadoitettu
E	2x Termoelementti Tyyppi J (Fe-CuNi) maadoitettu
F	2x Termoelementti Tyyppi K (NiCr-Ni) maadoitettu
G	2x Termoelementti Tyyppi N (NiCrSi-NiSi) maadoitettu

6. VAIPPAMATERIAALI

1	AISI 310/ 1.4841
2	Inconel 600/ 2.4816
3	Pyrosil

7. VAIPAN HALKAISIJA (Ø)

1	Ø1 mm
2	Ø1,5 mm
3	Ø3 mm
4	Ø4,5 mm
5	Ø6 mm

8. PROSESSILIITÄNTÄ

0	Ilman	
1	Kiristysrengasliitin M8	(SS)
2	Kiristysrengasliitin G 1/8"	(SS)
3	Kiristysrengasliitin G 1/4"	(SS)
4	Kiristysrengasliitin G 1/2"	(PTFE)
C	Kiristysrengasliitin G 1/4"	Brass

Vaippatermoelementit - Täydellinen tilausavain

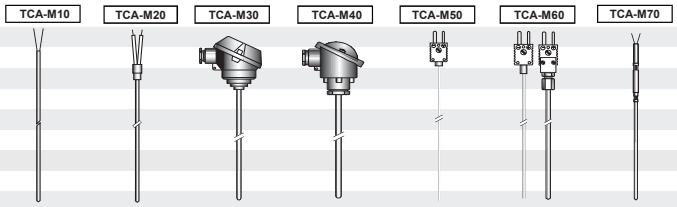

VTC2 4 Tyyppi

		versionMalli
1	TCA-M10	Suoralla putkella
2	TCA-M20	Suoralla putkella
3	TCA-M30	Suoralla putkella
4	TCA-M40	Suoralla putkella
5	TCA-M50	Suoralla putkella
6	TCA-M60	Suoralla putkella
7	TCA-M70	Suoralla putkella

Hyväksynnät

0 ilman

Kytkentäkoppa		tyyppi	Kytkentäkoppa/ Kaapeliliitäntä:		tyyppi
0	ilman		7	Standarditermoliitin 600°C	(60)
1	Vappat johtimet	(10)	A	Kompensointikaapeli	(70)
2	Eristetyt johtimet	(20)	B	Komponsointikaapeli+ liitin	(70)
4	Minitermoliitin	(50)	D	MA, Alu, Pg9 IP 53	(30)
6	Standarditermoliitin 120°C	(60)	E	BA, Alu, M20x1,5, IP65	(40)

Mittaussauva:				Mittaussauva:			
1	1x Termoelementti tyyppi (Fe-CuNi)	eristetty		A	1x Termoelementti tyyppi J (Fe-CuNi)	maadoitettu	
2	1x Termoelementti tyyppi K (NiCr-Ni)	eristetty		B	1x Termoelementti tyyppi K (NiCr-Ni)	maadoitettu	
3	1x Termoelementti tyyppi N (NiCrSi-NiSi)	eristetty		C	1x Termoelementti tyyppi N (NiCrSi-NiSi)	maadoitettu	
5	2x Termoelementti tyyppi (Fe-CuNi)	eristetty		E	2x Termoelementti tyyppi J (Fe-CuNi)	maadoitettu	
6	2x Termoelementti tyyppi K (NiCr-Ni)	eristetty		F	2x Termoelementti tyyppi K (NiCr-Ni)	maadoitettu	
7	2x Termoelementti tyyppi N (NiCrSi-NiSi)	eristetty		G	2x Termoelementti tyyppi N (NiCrSi-NiSi)	maadoitettu	

Mittauselementti / toleranssiluokka

A Luokka 1 Termoelementti

Suojataskun materiaali

1 AISI310 / 1.4841
2 Inconel 600 / 2.4816
3 Pyrosil

Suojataskun halkaisija		tyyppi	Suojataskun halkaisija		tyyppi
1	Ø 1 mm	(10-30/50-70)	4	Ø 4,5 mm	(10-50, 60, 70)
2	Ø 1,5 mm	(10-70)	5	Ø 6,0 mm	(10-50, 60, 70)
3	Ø 3,0 mm	(10-70)			

Prosessiliitäntä				Prosessiliitäntä			
0	ilman			3	Kiristysrengasliitin G1/4"	SS	(10-70)
1	Kiristysrengasliitin M8	SS	(10-70)	4	KiristysrengasliitinG1/2"	SS	(10-40, 50-70)
2	Kiristysrengasliitin G1/8"	SS	(10-40, 50-70)	C	Kiristysrengasliitin G1/4"	Messinki	(10-40, 50-70)

Mittaussauvan pituus		Mittaussauvan pituus	
0	500 mm	5	3000 mm
1	1000 mm	6	5000 mm
2	1500 mm	7	7500 mm
3	2000 mm	8	10000 mm
4	2500 mm	Z	Asiakaskohtainen pituus

Kaapelin pituus		Kaapelin pituus	
0	ilman	C	9 m
1	0,5 m	D	10 m
2	1 m	E	12 m
3	1,5 m	F	15 m
4	2 m	G	20 m
5	3 m	H	25 m
6	4 m	K	30 m
7	5 m	L	40 m
8	6 m	M	50 m
A	7 m	Z	Asiakaskohtainen pituus
B	8 m		

Kaapelin materiaali

0 ilman
1 Silikooni
2 PVC

Kiinnitystapa / koppaan asennettava lähetin

0 ilman

Kiinnitystapa / kiskoon asennettava lähetin

0	ilman			
1	kiskoon asennettava lähetin TT 10 R	// APAQ-LR/-LC	analoginen	
2	kiskoon asennettava lähetinTT 11 R	// APAQ-3L	analoginen, 0-10V, vain Pt100	
4	kiskoon asennettava lähetinTT 20 R	// IPAQ-R201	analoginen, ohjelmoitava	
5	kiskoon asennettava lähetin TT 21 R	// MinIPAQ-L	digitaalinen, ohjelmoitava	
6	kiskoon asennettava lähetin TT 30 R	// IPAQ-L	digitaalinen, standardi	[Ex]
7	kiskoon asennettava lähetin TT 31 R	// IPAQ-21L	1 kanavainen	[Ex]
8	kiskoon asennettava lähetinTT 31 R	// IPAQ-22L	2 kanavainen	[Ex]
A	kiskoon asennettava lähetin TT 32 R	// IPAQ-4L	90 - 250 VAC	
B	kiskoon asennettava lähetinTT 32 R	// IPAQ-4L	20 - 30 VDC	
D	kiskoon asennettava lähetinTT 40 R	// IPAQ-LPlus	digitaalinen, tarkkuus	
G	kiskoon asennettava lähetinTT 50 R	// MESO-L	digitaalinen, HART	
H	kiskoon asennettava lähetin TT 51 R	// IPAQ R520	digitaalinen, HART, S	[Ex]
K	kiskoon asennettava lähetin TT 60 R	// ProfIPAQ	digitaalinen, Profibus PA	

Lähettimen viritys

0 ilman
1 Viritys

VTC2	4		0			A							0		

Vaippatermoelementit - Täydellinen tilausavain

VTC2	4		0			A							0															

Kalibrointiraportti

0*	ilman	
1	1 piste, huonelämpötila	(yksin- tai kaksinkertainen anturi)
2	2 piste: 0°C ja 100°C	(yksi- anturi)
3	2 piste: 0°C ja 100°C	(kaksinkertainen- anturi)
4	3 piste: 0°C, 100°C ja 200°C	(yksi- anturi)
5	3 piste: 0°C, 100°C ja 200°C	(kaksinkertainen- anturi)
6	Asiakaskohtainen	(yksi- anturi)
7	Asiakaskohtainen	(kaksinkertainen- anturi)
A	2 piste: 0 ja 100%	(yksi- anturi & lähetin)
B	3 piste: 0, 50 ja 100%	(yksi- anturi & lähetin)
C	5 piste: 0, 25, …., 100%	(yksi- anturi & lähetin)
E	2 piste: 0 ja 100%	(yksi- anturi & lähetin, sisältää säädön)
F	3 piste: 0, 50 ja100%	(yksi- anturi & lähetin, sisältää säädön)
G	5 piste: 0, 25, … , 100%	(yksi- anturi & lähetin, sisältää säädön)
H	Asiakaskohtainen	(yksi- anturi & lähetin, sisältää säädön)

Testiraportti

0*	ilman
1	Testisertifikaatti 2.1. EN 10204 mukaan.

0*	ilman
1	Painetesti testiraportilla 3.1 EN 10204 mukaan.

Materiaalisertifikaatti

0*	ilman
1	Materiaalisertifikaatti 3.1 EN 10204 mukaisesti

Merkintä

0*	ilman	
1	Haponkestävä laatta	(40 x 20 mm)
2	Haponkestävä laatta	(120 x 46 mm)
A	Pahvilaatta	(95 x 45 mm)
B	Haponkestävä laatta ja pahvilaatta	(40 x 20 mm)
C	Haponkestävä laatta ja pahvilaatta	(120 x 46 mm)

VTC2	4		0			A							0					0	0		0	0	0	0	0	0	**Tilausavain**

*Standardi

*Note	Tyyppi	Halkaisija	Materiaali
*1	J/K	Ø1/Ø1,5	Inconel/AISI310
*1	N	Ø3	Inconel
*2	J/K	Ø4,5-Ø6	Inconel/AISI310
*3	N	Ø6	Inconel
*3	N	Ø3	Pyrosil
*4	N	Ø6	Pyrosil